ZID Z1 in Z2 h=0.50-max. 1.60m

ZID Z1 L=53m (m1:25)
ZID Z2 L=33.5m

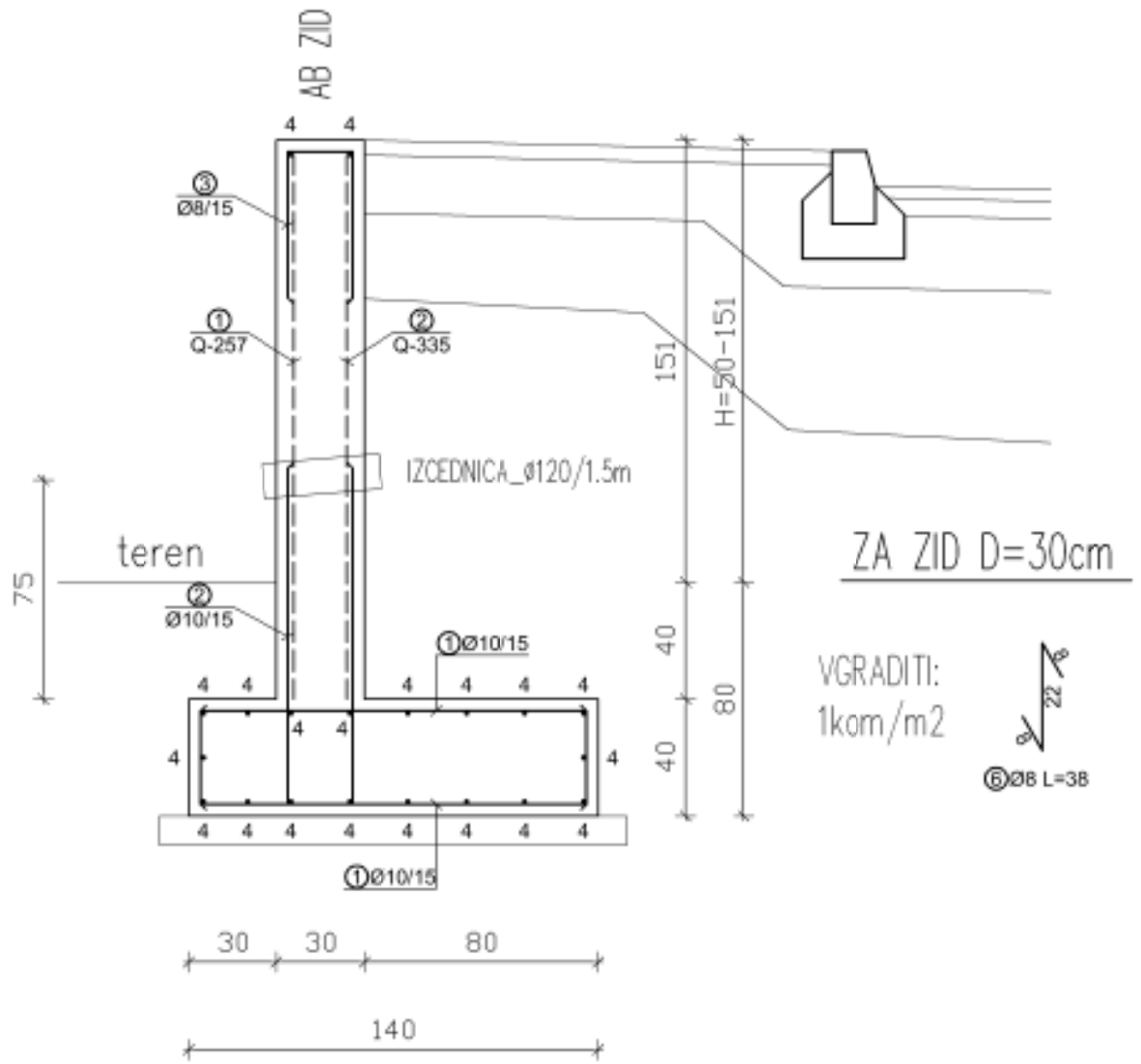

ZA ZID D=30cm

VGRADITI:
1kom/m2

DETAJL DILATACIJE ZID (M 1:25)

DILATACIJA POTEKA NA VSAKIH 6m
DILATIRA SE SAMO ZID

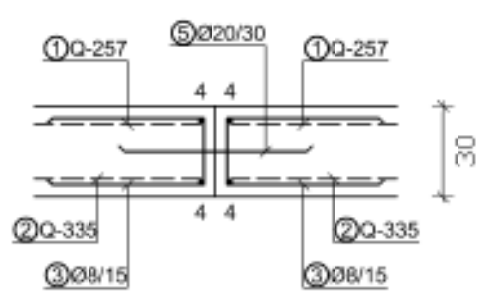

DETAJL ZAKLJUČKA ZIDU (M 1:25)

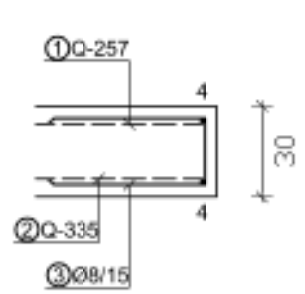

OPOMBE :

-BETON : - vkopani deli C30/37 XC2 PV-I
- nadzemni deli C30/37 XC4 XF2 XD1 PV-II
-ARMATURA : - glavna armatura B500-B
- konstruktivna armatura B500-A
-zaščitni sloj betona : 4 cm
-POZICIJIJO ZIDOV (glej SITUACIJO ZAKOLIČBE)

investitor:	Občina Hrastnik Pot Vitka Pavliča 5 1430 Hrastnik
projektant:	Savaprojekt, d.d., Cesta krških žrtev 59, 8270 Krško
naziv gradnje:	LK 122451 v Dolu do priključka na državno cesto
del gradnje:	
VP:	Momir Bogdan, u.d.i.k.t. IZS G-2527
VN:	Luka Gramc, u.d.i.g. IZS G-4008
SP:	Gregor Koprivnik, g.t.
ime prikaza:	Ab zid Z1 in Z2 armaturni načrt
s.p. načrta:	2 – Načrt s področja gradbeništva 2/2 – Načrt gradbenih konstrukcij

datum:	merilo:	št. načrta/prikaza:	št. projekta:	vrsta dok.:	s.p. nač.:	št. risbe:	št. lista:	spremn.:
mar. 2026	1:25	SPK-2/2	25281-00	PZI	2/2	301	01	0

Ta načrt velja za pogodbeno določene namene.

A3